GRAN FIABILIDAD

MIGSTAR PRO

La nueva generación de antorchas MIG de GCE brinda excelentes características técnicas, una tecnología avanzada con una empuñadura ergonómica, superficie de goma anti-deslizamiento y conexión anti-fatiga. Son diseñadas para permitir un trabajo confortable y preciso en operaciones de larga duración. Proponemos versiones enfriadas por aire y enfriadas por agua para trabajos pesados, con una relación calidad precio única.
A nova geração de tochas MIG GCE, de caracteristicas tecnicas excepcionais e a um preço ultra competitivo.

VENTAJAS :

- Optimo enfriamiento (por aire o agua)
- Empuñadura ergonómica, superficie de goma anti-deslizamiento
- Conexión rotativa para flexibilizar el manejo
- Botón de mando protegido de arranques no deseados
- Robusto y ergonómico Euro conector
- Conexiones rotativas para una mejor salida del micro alambre y reducción de la fatiga de los cables
- Cubierta textil de los conductos de agua para aumentar su durabilidad
- Tapones de protección de conexión imperdibles
- Suministrado con punta de contacto, boquilla de gas y conductos

CE
EN 60974-7

Conexión rotativa posterior para el cable de alimentación

Robusta y ergonómica empuñadura posterior

Cierres conectados al tubo de modo que pueden ser reutilizados y no se pierden.

Cubierta textil para mangueras de agua que ofrece una máxima protección

ENFRIADA POR AIRE

Código	Descripción	CO_2 60%	Mix 60%	Ø	mm²	Lote
102P959A30N	TORCH MIGSTAR PRO 150-3	180 A	150 A	0,6-1,0	16 mm²	1
102P959A40N	TORCH MIGSTAR PRO 150-4	180 A	150 A	0,6-1,0	16 mm²	1
102P959A50N	TORCH MIGSTAR PRO 150-5	180 A	150 A	0,6-1,0	16 mm²	1
103P959A30N	TORCH MIGSTAR PRO 252-3	230 A	200 A	0,6-1,2	25 mm²	1
103P959A40N	TORCH MIGSTAR PRO 252-4	230 A	200 A	0,6-1,2	25 mm²	1
103P959A50N	TORCH MIGSTAR PRO 252-5	230 A	200 A	0,6-1,2	25 mm²	1
114P959A30N	TORCH MIGSTAR PRO 360-3	340 A	300 A	0,8-1,6	42 mm²	1
114P959A40N	TORCH MIGSTAR PRO 360-4	340 A	300 A	0,8-1,6	42 mm²	1
114P959A50N	TORCH MIGSTAR PRO 360-5	340 A	300 A	0,8-1,6	42 mm²	1

ENFRIADA POR AGUA

Código	Descripción	CO_2 100%	Mix 100%	Ø	Lote
134P959A30N	TORCH MIGSTAR PRO 511-3	500 A	450 A	0,8-1,6	1
134P959A40N	TORCH MIGSTAR PRO 511-4	500 A	450 A	0,8-1,6	1
134P959A50N	TORCH MIGSTAR PRO 511-5	500 A	450 A	0,8-1,6	1
135P600W30N	TORCH MIGSTAR PRO 600-3	550 A	460 A	1,2-1,6	1
135P600W40N	TORCH MIGSTAR PRO 600-4	550 A	460 A	1,2-1,6	1
135P600W50N	TORCH MIGSTAR PRO 600-5	550 A	460 A	1,2-1,6	1

MIX : Argon/CO_2

NUEVA MIGSTAR 600 H_2O

PARA TRABAJOS MUY PESADOS, USAR PUNTA DE CONTACTO M10

TORCH MIGSTAR PRO 150 (ENFRIADA POR AIRE)

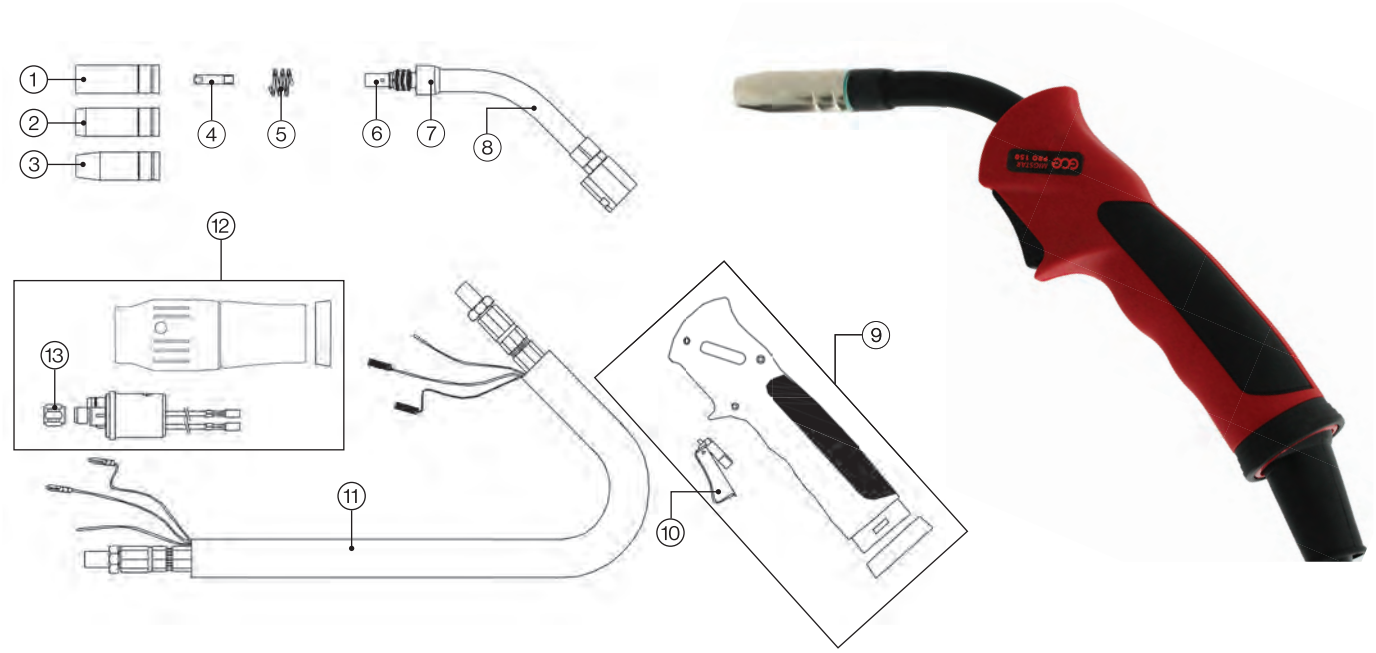

MIGSTAR 150 – PIEZAS DE REPUESTO

Boquilla de gas CÍN

Boquilla de gas CÓN

Punta de contacto E-Cu

Soporte de punta

Código	Descripción		Dimension	Pos.	Lote
345P011002	Boquilla de gas	145.0041	D.16 mm CILÍNDRICO	1	10
345P012002	Boquilla de gas	145.0075	D.12 mm CÓNICO	2	10
345P013002	Boquilla de gas	145.0123	D.9,5 mm CÓNICO	3	10
340P061073	Punta de contacto E-Cu	140.0008	M6×25 - D.0,6 mm	4	25
340P081073	Punta de contacto E-Cu	140.0059	M6×25 - D.0,8 mm	4	25
340P091073	Punta de contacto E-Cu		M6×25 - D.0,9 mm	4	25
340P101073	Punta de contacto E-Cu	140.0253	M6×25 - D.1,0 mm	4	25
340P121073	Punta de contacto E-Cu	140.0387	M6×25 - D.1,2 mm	4	25
102P002011	Muelle sujeta boquilla	002.0058		5	10
102P002037	Soporte de punta	002.0078	M6	6	10
102P002003	Aislante	002.0050		7	10
102P001010	Cuello de ganzo	002.0009		8	1

Código	Descripción		Pos.	Lote
WP90010	Empuñadura de recambio MIGSTAR PRO enfriada por aire		9	1
WP90009	Microswitch por MIGSTAR PRO		10	5
360P161130	Cable completo 16 mm²	3 m	11	1
360P161140	Cable completo 16 mm²	4 m	11	1
360P161150	Cable completo 16 mm²	5 m	11	1
WP90014	Conexión de aire		12	1
701P002005	Terminal de linea		13	10

Todos los productos listados son marca GCE. Referencias a empresas, códigos, marcas son solo para conveniencia del usuario.

TORCH MIGSTAR PRO 252 (ENFRIADA POR AIRE)

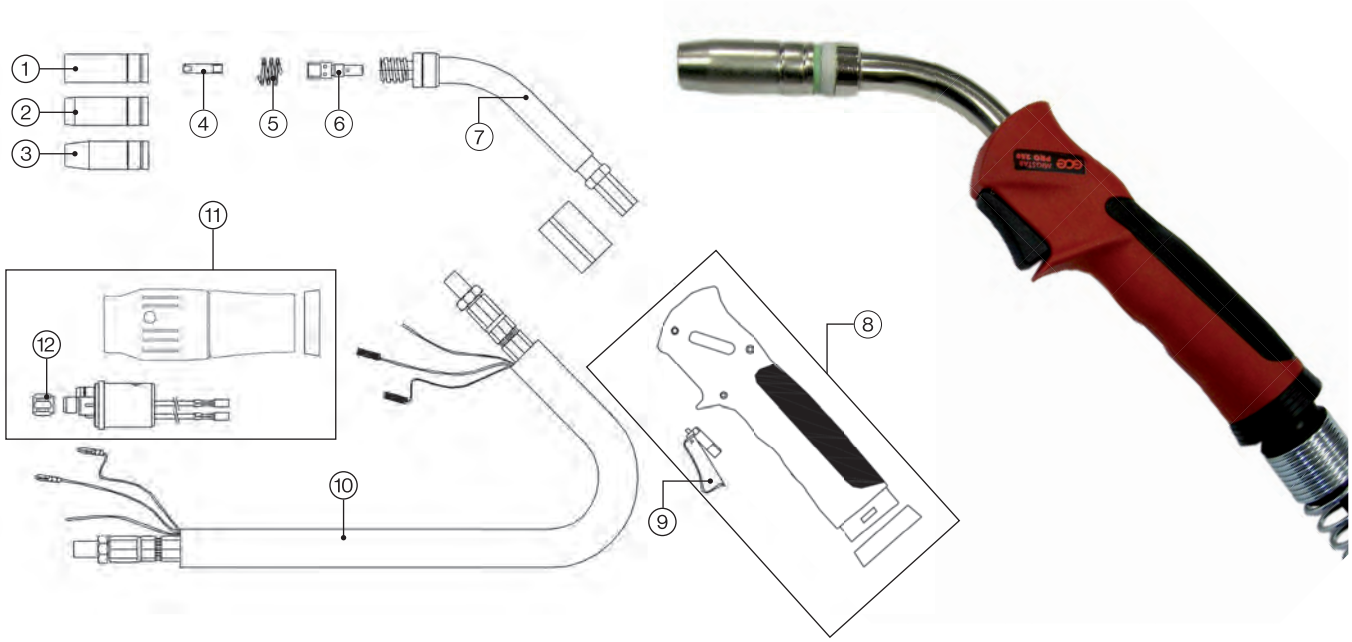

MIGSTAR 252 – PIEZAS DE REPUESTO

Boquilla de gas CÍN

Boquilla de gas CÓN

Punta de contacto E-Cu

Soporte de punta

Código	Descripción		Dimension	Pos.	Lote
345P011003	Boquilla de gas	145.0042	D.18 mm CILÍNDRICO	1	10
345P012003	Boquilla de gas	145.0076	D.15 mm CÓNICO	2	10
345P013003	Boquilla de gas	145.0124	D.11,5 mm CÓNICO	3	10
340P061069	Punta de contacto E-Cu	140.0005	M6×28 - D.0,6 mm	4	25
340P081069	Punta de contacto E-Cu	140.0051	M6×28 - D.0,8 mm	4	25
340P091069	Punta de contacto E-Cu	140.0169	M6×28 - D.0,9 mm	4	25
340P101069	Punta de contacto E-Cu	140.0242	M6×28 - D.1,0 mm	4	25
340P121069	Punta de contacto E-Cu	140.0379	M6×28 - D.1,2 mm	4	25
340P141069	Punta de contacto E-Cu		M6×28 - D.1,4 mm	4	25
340P083069	Punta de contacto CuCrZr	140.0054	M6×28 - D.0,8 mm	4	25
340P103069	Punta de contacto CuCrZr	140.0245	M6×28 - D.1,0 mm	4	25
340P123069	Punta de contacto CuCrZr	140.0382	M6×28 - D.1,2 mm	4	25
103P002006	Muelle sujeta boquilla	003.0013		5	10
342P006003	Soporte de punta	142.0001	M6×35 mm	6	10
104P001008	Cuello de ganzo	004.0012		7	1

Código	Descripción		Pos.	Lote
WP90010	Empuñadura de recambio MIGSTAR PRO enfriada por aire		8	1
WP90009	Microswitch por MIGSTAR PRO		9	5
360P251130	Cable completo 25 mm²	3 m	10	1
360P251140	Cable completo 25 mm²	4 m	10	1
360P251150	Cable completo 25 mm²	5 m	10	1
WP90014	Conexión de aire		11	1
701P002005	Terminal de linea		12	10

Todos los productos listados son marca GCE. Referencias a empresas, códigos, marcas son solo para conveniencia del usuario.

TORCH MIGSTAR PRO 360 (ENFRIADA POR AIRE)

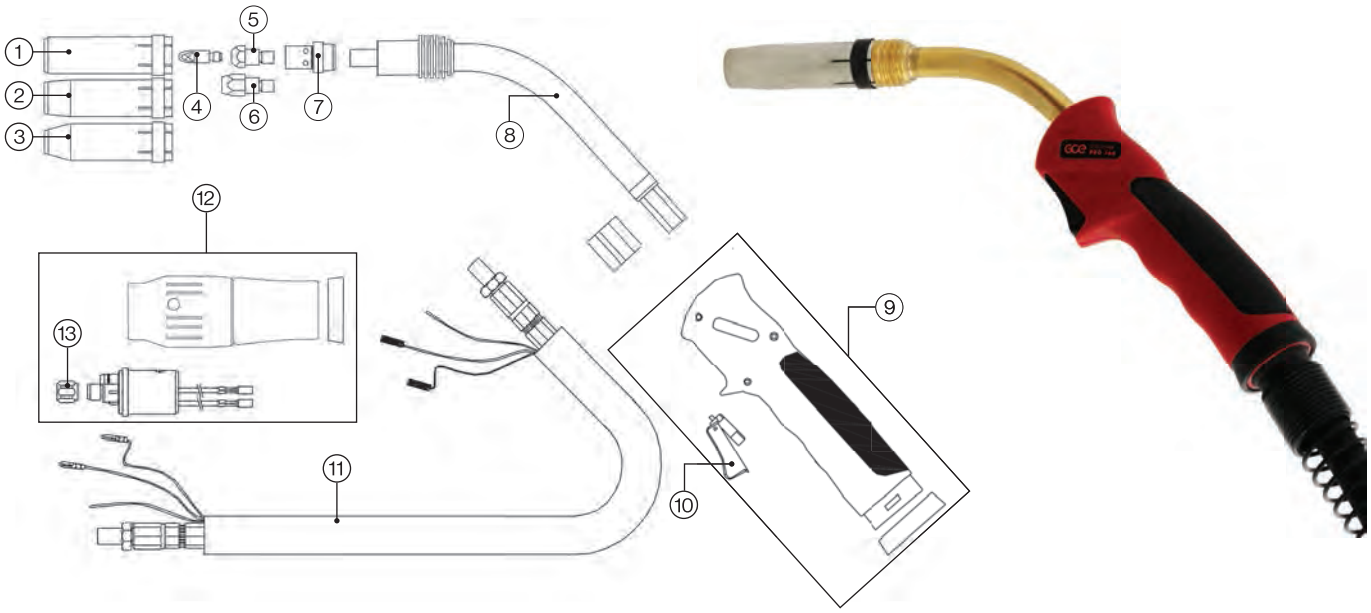

MIGSTAR 360 – PIEZAS DE REPUESTO

Boquilla de gas CÍN

Boquilla de gas CÓN

Punta de contacto E-Cu

Soporte de punta

Difusor plástico

Código	Descripción		Dimensions	Pos.	Lote
345P011010	Boquilla de gas	145.0045	D.19 mm CILÍNDRICO	1	10
345P012010	Boquilla de gas	145.0078	D.16 mm CÓNICO	2	10
345P013010	Boquilla de gas	145.0126	D.12 mm CÓNICO	3	10
340P061069	Punta de contacto E-Cu	140.0005	M6×28 - D.0,6 mm	4	25
340P081069	Punta de contacto E-Cu	140.0051	M6×28 - D.0,8 mm	4	25
340P091069	Punta de contacto E-Cu	140.0169	M6×28 - D.0,9 mm	4	25
340P101069	Punta de contacto E-Cu	140.0242	M6×28 - D.1,0 mm	4	25
340P121069	Punta de contacto E-Cu	140.0379	M6×28 - D.1,2 mm	4	25
340P141069	Punta de contacto E-Cu		M6×28 - D.1,4 mm	4	25
340P083069	Punta de contacto CuCrZr	140.0054	M6×28 - D.0,8 mm	4	25
340P103069	Punta de contacto CuCrZr	140.0245	M6×28 - D.1,0 mm	4	25
340P123069	Punta de contacto CuCrZr	140.0382	M6×28 - D.1,2 mm	4	25
342P006014	Soporte de punta	142.0005	M6×28 mm estandar	5	10
342P008014*	Soporte de punta	142.0020	M8×28 mm especial	6	10
114P102004	Difusor plástico	014.0261	32,5 mm	7	10
114P002005	Difusor ceramico	014.0023	32,5 mm	7	10
114P001001	Cuello de ganzo	014.0006		8	1

* Soporte de punta de contacto M8 para trabajos pesados (ver MIGSTAR 511 para puntas de contacto de reposición)

Código	Descripción		Pos.	Lote
WP90010	Empuñadura de recambio MIGSTAR PRO enfriada por aire		9	1
WP90009	Microswitch por MIGSTAR PRO		10	5
360P501130	Cable completo 42 mm²	3 m	11	1
360P501140	Cable completo 42 mm²	4 m	11	1
360P501150	Cable completo 42 mm²	5 m	11	1
WP90014	Conexión de aire		12	1
701P002005	Terminal de linea		13	10

Todos los productos listados son marca GCE. Referencias a empresas, códigos, marcas son solo para conveniencia del usuario.

TORCH MIGSTAR PRO 511 (ENFRIADA POR AGUA)

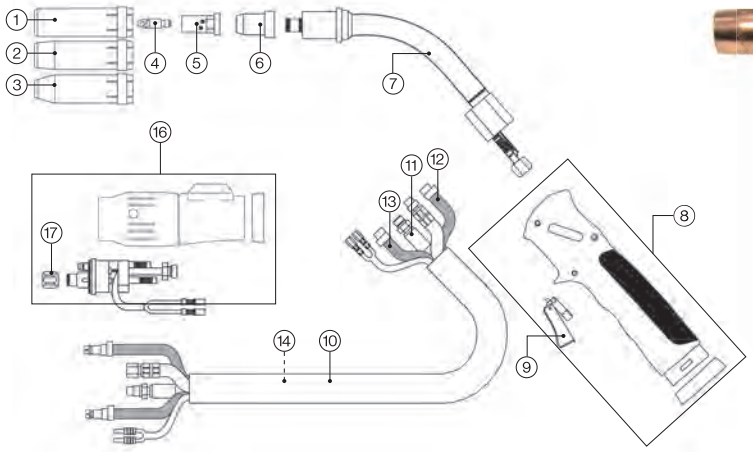

MIGSTAR 511 H20 – PIEZAS DE REPUESTO

Boquilla de gas CÓN

Punta de contacto E-Cu/ Bico de contacto E-Cu

Soporte de punta/ Suporte de bico

Difusor plástico

Código	Descripción		Dimensions	Pos.	Lote
345P011030	Boquilla de gas	145.0051	D.20 mm CILÍNDRICO	1	10
345P012030	Boquilla de gas	145.0085	D.16 mm CÓNICO	2	10
345P013030	Boquilla de gas	145.0132	D.14 mm CÓNICO	3	10
340P081262	Punta de contacto E-Cu	140.0114	M8×30 - D.0,8 mm	4	25
340P101262	Punta de contacto E-Cu	140.0313	M8×30 - D.1,0 mm	4	25
340P121262	Punta de contacto E-Cu	140.0442	M8×30 - D.1,2 mm	4	25
340P141262	Punta de contacto E-Cu		M8×30 - D.1,4 mm	4	25
340P161262	Punta de contacto E-Cu	140.0587	M8×30 - D.1,6 mm	4	25
341P101262	Punta de contacto E-Cu ALU	141.0008	M8×30 - D.1,0 mm	4	25
341P121262	Punta de contacto E-Cu ALU	141.0015	M8×30 - D.1,2 mm	4	25
341P161262	Punta de contacto E-Cu ALU	141.0022	M8×30 - D.1,6 mm	4	25
340P083262	Punta de contacto CuCrZr*	140.0117	M8×30 - D.0,8 mm	4	25
340P103262	Punta de contacto CuCrZr*	140.0316	M8×30 - D.1,0 mm	4	25
340P123262	Punta de contacto CuCrZr*	140.0445	M8×30 - D.1,2 mm	4	25
340P143262	Punta de contacto CuCrZr*		M8×30 - D.1,4 mm	4	25
340P163262	Punta de contacto CuCrZr*	140.0590	M8×30 - D.1,6 mm	4	25
342P008033	Soporte de punta	142.0022	M8x25 mm	5	10
130P102001	Difusor plástico	030.0145	28 mm	6	10
130P002031	Difusor de gas marrón		28 mm	6	10
130P102031	Difusor ceramico	030.0190	28 mm	6	10
134P001001	Cuello de ganzo	032.0002		7	1

* (LONG LIFE)

Código	Descripción		Pos.	Lote
WP90012	Empuñadura de recambio MIGSTAR PRO enfriada por agua		8	1
WP90009	Microswitch por MIGSTAR PRO		9	5
319P162130GCE	Cable completo	3 m	10	1
319P162140GCE	Cable completo	4 m	10	1
319P162150GCE	Cable completo	5 m	10	1
302P010000	Tubo de gas negro		11	100
303P050000	Manguera de agua azul		12	100
303P060000	Manguera de agua rojo		13	100
307P252800	Manga exterior negra		14	40
701P002064	Conexiones rápidas H_2O		15	10
WP90016	Conexión de H_2O		16	1
701P002005	Terminal de linea		17	10

Todos los productos listados son marca GCE. Referencias a empresas, códigos, marcas son solo para conveniencia del usuario.

TORCE MIGSTAR PRO 600 H20 (ENFRIADA POR AGUA)

MIGSTAR 600 H20 – PIEZAS DE REPUESTO

Punta de contacto M10
máxima resistencia
al calor

Código	Descripción	Dimensions	Lote
345P16600W	Boquilla de gas ø 16 mm CÓNICO	D.16 mm CÓNICO	5
340P123826	Punta de contacto CuCrZr	M10×40 - D.1,2 mm	10
340P143826	Punta de contacto CuCrZr	M10×40 - D.1,4 mm	10
340P163826	Punta de contacto CuCrZr	M10×40 - D.1,6 mm	10
341P123826	Punta de contacto CuCrZr ALU	M10×40 - D.1,2 mm	10
342P10600W	Soporte de punta	M10	10
130P10600W	Gas diffuser Blanc fiberVerre		10
134P001001W	Cuello de ganzo		1

Código	Descripción		Pos.	Lote
WP90012	Empuñadura de recambio MIGSTAR PRO enfriada por agua		8	1
WP90009	Microswitch por MIGSTAR PRO		9	5
319P162130GCE	Cables eléctricos y conducto de agua	3 m	10	1
319P162140GCE	Cables eléctricos y conducto de agua	4 m	10	1
319P162150GCE	Cables eléctricos y conducto de agua	5 m	10	1
302P010000	Tubo de gas negro		11	100
303P050000	Manguera de agua azul		12	100
303P060000	Manguera de agua rojo		13	100
307P252800	Manga exterior negra		14	40
701P002064	Conexiones rápidas H_2O		15	10
WP90016	Conexión de H_2O		16	1
701P002005	Terminal de linea		17	10

MODELO PROFESIONAL!
ESEPCIAL PARA USOS PESADOS

CONDUCTOS PARA TODO TIPO DE ANTORCHAS

CONDUCTOS DE TEFLON PARA MICRO ALAMBRE DE ALUMINO

Código	Longitud	Ø	Color	Lote
326P154035	3 m	0,6-0,9 mm	Azul	1
326P154045	4 m	0,6-0,9 mm	Azul	1
326P154055	5 m	0,6-0,9 mm	Azul	1
326P204035	3 m	1,0-1,2 mm	Rojo	1
326P204045	4 m	1,0-1,2 mm	Rojo	1
326P204055	5 m	1,0-1,2 mm	Rojo	1
326P274735	3 m	1,2-1,6 mm	Amarillo	1
326P274745	4 m	1,2-1,6 mm	Amarillo	1
326P274755	5 m	1,2-1,6 mm	Amarillo	1

CONDUCTOS DE TEFLON PARA MICRO ALAMBRE DE ACERO

Código	Longitud	Ø	Color	Lote
324P154534	3 m	0,6-0,9 mm	Azul	1
324P154544	4 m	0,6-0,9 mm	Azul	1
324P154554	5 m	0,6-0,9 mm	Azul	1
324P204534	3 m	1,0-1,2 mm	Rojo	1
324P204544	4 m	1,0-1,2 mm	Rojo	1
324P204554	5 m	1,0-1,2 mm	Rojo	1
324P254534	3 m	1,2-1,6 mm	Amarillo	1
324P254544	4 m	1,2-1,6 mm	Amarillo	1
324P254554	5 m	1,2-1,6 mm	Amarillo	1

Todos los productos listados son marca GCE. Referencias a empresas, códigos, marcas son solo para conveniencia del usuario.

GRAN FIABILIDAD

TIGSTAR PRO

La nueva generación de antorchas TIG GCE, de características técnicas excepcionales y una relación calidad/precio única.

A nova geração de tochas TIG GCE de caracteristicas tecnicas excepcionais e uma relação qualidade/preço unicas.

UTILIZACIÓN SIMPLE Y PRÁCTICA!
Todas las antorchas están equipadas con conector DINSE.
La conexión de gas puede ser efectuada en todas las soluciones (3/8-1/4 y rápidak)

UTILIZAÇÃO SIMPLES & PRATICA!
Todas as tochas são equipadas de ligadores DINSE.
A ligação de gas pode ser efectuada com todos os tipos de conexão (3/8-1/4 e ligador rapido)

Muy flexible
Muito leve

CABLE CON MANGA EN PIEL !
Los primeros 75cm del cable (en contacto con el operador), son hechos con una suave piel (excepto el modelo V con grifo exclusivo). El cable es extremadamente flexible para conseguir un manejo más fácil.

MANGA EM PELE !
Os primeiros 75cm da manga da tocha (em contacto com o operador) são feitos em pele macia modelos V com torneira exclusiva).
O cabo é extremamente flexivel para tornar a tocha mais fácil de manejar.

CE

EN 60974-7

ENFRIADA POR AIRE

Código	Descripción	Duty DC 35%	Duty AC 35%	Ø	Conexión	Lote
415P09C104N	TIGSTAR PRO 9 4M	110A	95A	0,5-1,6	pequeño/pequeno(inverter)	1
415P09C108N	TIGSTAR PRO 9 8M	110A	95A	0,5-1,6	pequeño/pequeno(inverter)	1
405P09V104N	TIGSTAR PRO 9 V 4M	110A	95A	0,5-1,6	pequeño/pequeno(inverter)	1
405P09V108N	TIGSTAR PRO 9 V 8M	110A	95A	0,5-1,6	pequeño/pequeno(inverter)	1
415P17C104N	TIGSTAR PRO 17 4M	140A	125A	0,5-2,4	pequeño/pequeno(inverter)	1
415P17C114N	TIGSTAR PRO 17 4M	140A	125A	0,5-2,4	estandar (50mm)	1
415P17C108N	TIGSTAR PRO 17 8M	140A	125A	0,5-2,4	pequeño/pequeno(inverter)	1
405P17V104N	TIGSTAR PRO 17 V 4M	140A	125A	0,5-2,4	pequeño/pequeno(inverter)	1
405P17V114N	TIGSTAR PRO 17 V 4M	140A	125A	0,5-2,4	estandar (50mm)	1
405P17V108N	TIGSTAR PRO 17 V 8M	140A	125A	0,5-2,4	pequeño/pequeno(inverter)	1
415P26C104N	TIGSTAR PRO 26 4M	180A	150A	0,5-4,0	estandar (50mm)	1
415P26C108N	TIGSTAR PRO 26 8M	180A	150A	0,5-4,0	estandar (50mm)	1
405P26V104N	TIGSTAR PRO 26 V 4M	180A	150A	0,5-4,0	estandar (50mm)	1
405P26V108N	TIGSTAR PRO 26 V 8M	180A	150A	0,5-4,0	estandar (50mm)	1

ENFRIADA POR AGUA

Código	Descripción	Duty DC 100%	Duty AC 100%	Ø	Conexión	Lote
415P20C104N	TIGSTAR PRO 20 4M	250A	220A	0,5-3,2	estandar (50mm)	1
415P20C108N	TIGSTAR PRO 20 8M	250A	220A	0,5-3,2	estandar (50mm)	1
415P18C104N	TIGSTAR PRO 18 4M	320A	240A	0,5-4,0	estandar (50mm)	1
415P18C108N	TIGSTAR PRO 18 8M	320A	240A	0,5-4,0	estandar (50mm)	1

Versión V (con grifo de gas)
Versão V (com torneira de gaz)

TORCH TIGSTAR PRO 9 - 9V (AIR COOLED)
TORCH TIGSTAR PRO 20 (WATER COOLED)

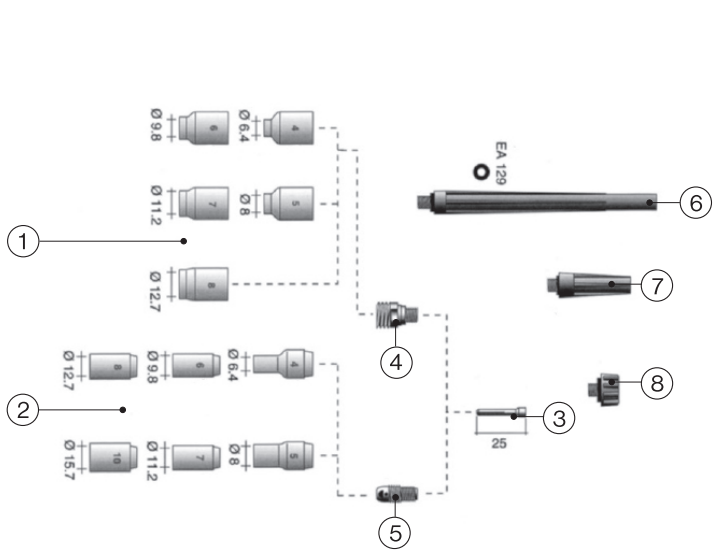

TIGSTAR PRO 9 - 9V (AIR) - TIGSTAR PRO 20 (H2O) - PIEZAS DE REPUESTO

Nozzle Alumina

Nozzle Alumina gas lens

Collet body

Collet body gas lens

Collet

Código	Descripción		Largo		ID	Lote
401P201106	Boquillas de gas/Bocal ceramico	13N08	30,0	ø 6,4 mm	2	10
401P201107	Boquillas de gas/Bocal ceramico	13N09	30,0	ø 8,0 mm	2	10
401P201108	Boquillas de gas/Bocal ceramico	13N10	30,0	ø 9,8 mm	2	10
401P201109	Boquillas de gas/Bocal ceramico	13N11	30,0	ø 11,2 mm	2	10
401P201110	Boquillas de gas/Bocal ceramico	13N12	30,0	ø 12,7 mm	2	10
401P201111	Boquillas de gas/Bocal ceramico	13N13	30,0	ø 15,7 mm	2	10
401P201400	Boquillas de gas/Bocal ceramico Linse	53N58	25,5	ø 6,4 mm	1	10
401P201401	Boquillas de gas/Bocal ceramico Linse	53N59	25,5	ø 8,0 mm	1	10
401P201402	Boquillas de gas/Bocal ceramico Linse	53N60	25,5	ø 9,8 mm	1	10
401P201403	Boquillas de gas/Bocal ceramico Linse	53N61	25,5	ø 11,2 mm	1	10
401P201404	Boquillas de gas/Bocal ceramico Linse	53N61S	25,5	ø 12,7 mm	1	10
401P200999	Difusor de gas /Difusor	13N25	20,6	ø 0,5 mm	5	10
401P201000	Difusor de gas /Difusor	13N26	20,6	ø 1,0 mm	5	10
401P201001	Difusor de gas /Difusor	13N27	20,6	ø 1,6 mm	5	10
401P201002	Difusor de gas /Difusor	13N28	20,6	ø 2,0-2,4 mm	5	10
401P201003	Difusor de gas /Difusor	13N29	20,6	ø 3,2 mm	5	10
401P201300	Lentes de difusor de gas/Difusor de gas	45V42	21,5	ø 1,0 mm	4	10
401P201301	Lentes de difusor de gas/Difusor de gas	45V43	21,5	ø 1,6 mm	4	10
401P201302	Lentes de difusor de gas/Difusor de gas	45V44	21,5	ø 2,4 mm	4	10
401P201303	Lentes de difusor de gas/Difusor de gas	45V45	21,5	ø 3,2 mm	4	10
401P200599	Porta electrodo/Pinça porta	13N20	25,4	ø 0,5 mm	3	10
401P200600	Porta electrodo/Pinça porta	13N21	25,4	ø 1,0 mm	3	10
401P200601	Porta electrodo/Pinça porta	13N22	25,4	ø 1,6 mm	3	10
401P200604	Porta electrodo/Pinça porta	-	25,4	ø 2,0 mm	3	10
401P200602	Porta electrodo/Pinça porta	13N23	25,4	ø 2,4 mm	3	10
401P200603	Porta electrodo/Pinça porta	13N24	25,4	ø 3,2 mm	3	10
401P200300	Tapa larga/Carrapeta longa	41V24	147,5		6	10
401P200200	Tapa media/Carrapeta media	41V35	53,2		7	10
401P200100	Tapa corta/Carrapeta curta	41V33	18,0		8	10

Todos los productos listados son marca GCE. Referencias a empresas, códigos, marcas son solo para conveniencia del usuario.

TORCH TIGSTAR PRO 17 - 17V - 26 - 26V (AIR COOLED)
TORCH TIGSTAR PRO 18 (WATER COOLED)

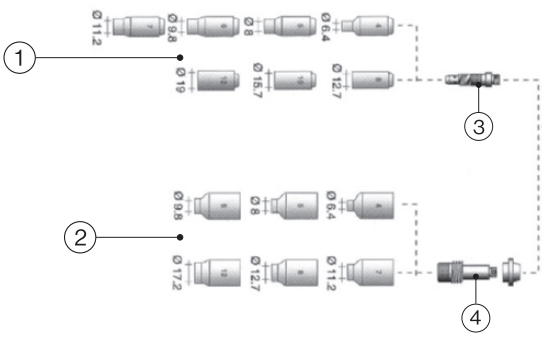

TIGSTAR PRO 17 - 17V - 26 - 26V (AIR) - TIGSTAR PRO 18 (H20) – PIEZAS DE REPUESTO

Nozzle Alumina

Nozzle Alumina gas lens

Collet body

Insulator for gas lens

Collet body gas lens

Collet

Código	Descripción		Largo	Ø	ID	Lote
401P170907	Boquilla cerámica/Bocal ceramico	10N50	47,0	6,4 mm	1	10
401P170908	Boquilla cerámica/Bocal ceramico	10N49	47,0	8,0 mm	1	10
401P170909	Boquilla cerámica/Bocal ceramico	10N48	47,0	9,5 mm	1	10
401P170910	Boquilla cerámica/Bocal ceramico	10N47	47,0	11,2 mm	1	10
401P170911	Boquilla cerámica/Bocal ceramico	10N46	47,0	12,7 mm	1	10
401P170912	Boquilla cerámica/Bocal ceramico	10N45	47,0	15,7 mm	1	10
401P170913	Boquilla cerámica/Bocal ceramico	10N44	47,0	19,0 mm	1	10
401P222200	Boquillas de gas/Bocal ceramico lens	54N18	42,0	6,4 mm	2	10
401P222201	Boquillas de gas/Bocal ceramico lens	54N17	42,0	8,0 mm	2	10
401P222202	Boquillas de gas/Bocal ceramico lens	54N16	42,0	9,8 mm	2	10
401P222203	Boquillas de gas/Bocal ceramico lens	54N15	42,0	11,2 mm	2	10
401P222204	Boquillas de gas/Bocal ceramico lens	54N14	42,0	12,7 mm	2	10
401P222206	Boquillas de gas/Bocal ceramico lens	54N19	42,0	17,2 mm	2	10
401P180997	Difusor de gas /Difusor de gas 47 mm	10N29	47,0	0,5 mm	3	10
401P180998	Difusor de gas /Difusor de gas 47 mm	10N30	47,0	1,0 mm	3	10
401P180999	Difusor de gas /Difusor de gas 47 mm	10N31	47,0	1,6 mm	3	10
401P181000	Difusor de gas /Difusor de gas 47 mm	10N32	47,0	2,4 mm	3	10
401P181001	Difusor de gas /Difusor de gas 47 mm	10N28	47,0	3,2 mm	3	10
401P181002	Difusor de gas /Difusor de gas 47 mm	406488	47,0	4,0 mm	3	10
401P171000	Aislante/Isolante	54N01	-			10
401P181299	Lentes de difusor de gas/Difusor de gas	45V24	48,5	1,0 mm	4	10
401P181300	Lentes de difusor de gas/Difusor de gas	45V25	48,5	1,6 mm	4	10
401P181301	Lentes de difusor de gas/Difusor de gas	45V26	48,5	2,4 mm	4	10
401P181302	Lentes de difusor de gas/Difusor de gas	45V27	48,5	3,2 mm	4	10
401P181303	Lentes de difusor de gas/Difusor de gas	45V28	48,5	4,0 mm	4	10
402P170499	Porta electrodo/Pinça porta-electrodo	10N21	50,0	0,5 mm	5	10
402P170500	Porta electrodo/Pinça porta-electrodo	10N22	50,0	1,0 mm	5	10
402P170501	Porta electrodo/Pinça porta-electrodo	-	50,0	1,2 mm	5	10
402P170502	Porta electrodo/Pinça porta-electrodo	10N23	50,0	1,6 mm	5	10
402P170506	Porta electrodo/Pinça porta-electrodo	-	50,0	2,0 mm	5	10
402P170503	Porta electrodo/Pinça porta-electrodo	10N24	50,0	2,4 mm	5	10
402P170504	Porta electrodo/Pinça porta-electrodo	10N25	50,0	3,2 mm	5	10
402P170505	Porta electrodo/Pinça porta-electrodo	54N20	50,0	4,0 mm	5	10
402P170200	Tapa larga/Carrapeta longa	57Y02	116,0		6	10
402P170100	Tapa corta/Carrapeta curta	57Y04	23,0		7	10
402P170150	Tapa media/Carrapeta media				-	10

Todos los productos listados son marca GCE. Referencias a empresas, códigos, marcas son solo para conveniencia del usuario.

SOPLETE PARA SOLDAR TIGSTAR - PISTOLA TIGSTAR

El soplete TIGSTAR – PRO se entrega con racor.

As tochas TIGSTAR-PRO são fornecidas com raccord.

TIG 25 mm pieza de unión 1/4G – 3/8G conexión rápida de gas (Para inverter / Para inverter 160-200 A)

TIG 25 mm conexão 1/4G – 3/8G racord rápido do gás

Código	Descripción
701P101028	TIG 25 mm

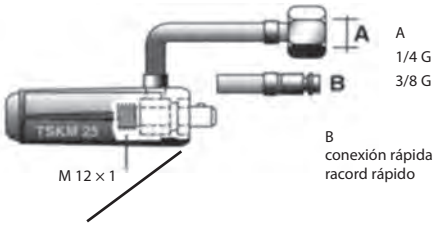

TIG 50 mm pieza de unión 1/4G – 3/8G conexión rápida de gas (Para inverter / Para inverter 200-350 A)

TIG 50 mm conexão 1/4G – 3/8G racord rápido do gás

Código	Descripción
701P101027	TIG 50 mm

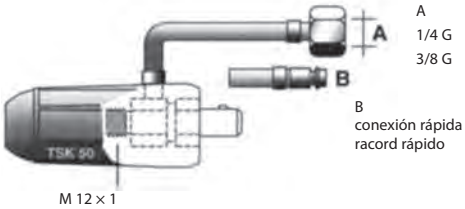

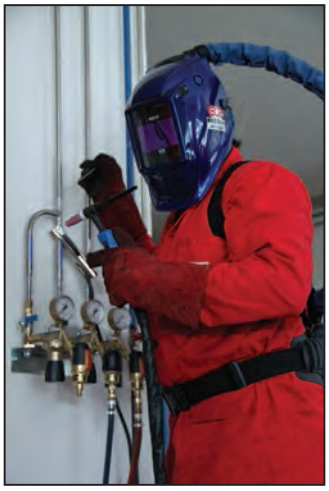

DATOS TECNICOS

SOLDADURA DEL ALUMINIO

espesor mm (")	A (AC)	Electrodo
1,0-1,5 (3/64")	20-50	1,6
2,0 (5/64")	40-70	2,4
3,0 (1/8")	60-100	3,2
4,0 (5/32")	90-130	3,2
5,0 (3/16")	120-170	4,0
6,0 (7/32")	170-250	4,8
	>300	6,4

SOLDADURA DEL ACERO

espesor mm (")	A (AC)	Electrodo
0,4-0,6 (1/64")	5-25	1,6
0,6-1,0 (1/32")	20-60	1,6
1,5-2,0 (1/16")	40-100	3,2
3,0-4,0 (1/8")	80-140	3,2
5,0 (3/16")	120-170	4,0
5,0->5 (7/32")	150->250	4,8

TIPICOS DEFECTOS GENERANDO UN DESGASTE DEL TUNGSTENO

CORIENTE DEMASIADA BAJA

CORIENTE DEMASIADA ALTA

PROTECTION DE GAZ INSUFFISANTE

ELECTRODO TUNGSTENO

ELECTRODO TUNGSTENO

ELECTRODO PURO -VERDE
Para soldar aluminio.
Estandar: ISO 6848 : W20

ELECTRODO CON TORIO 2% - ROJO
Para soldar acero inoxidable
Buen rendimiento.
Estandar: ISO 6848 : WT20

ELECTRODO CON CERIO 2% - GRIS
Para soldar acero inoxidable y aluminio
Pocos humos, atoxico y no contaminante
Excelente rendimiento.
Estandar: ISO 6848 : WC20

ELECTRODO DE LANTANO 1,5% - ORO
Para soldar acero inoxidable y aluminio
Pocos humos, atoxico y no contaminante
100% No radioactivo.
Excelente rendimiento, hasta con poco amperaje.
Estandar: ISO 6848 : WL15

ELECTRODO DE LANTANO 2% - AZUL
Para soldar acero inoxidable y aluminio.
Pocos humos, atoxico y no contaminante
100% No radioactivo.
Larga duración y geometría.
Rendimiento excepcional, ideal para sistema automatizados.
Estandar: ISO 6848 : WL20

NORMAS: EN 60974-11.

Código	Descripción	ISO 6848 símbolo	Óxido	Dimensiones/ Dimensões	Lote
400P010175	PURO (Verde)	WP	-	1,0×175 mm (5/128"×7")	10
400P016175	PURO (Verde)	WP	-	1,6×175 mm (1/16"×7")	10
400P020175	PURO (Verde)	WP	-	2,0×175 mm (5/64"×7")	10
400P024175	PURO (Verde)	WP	-	2,4×175 mm (3/32"×7")	10
400P032175	PURO (Verde)	WP	-	3,2×175 mm (1/8"×7")	10
400P040175	PURO (Verde)	WP	-	4,0×175 mm (5/32"×7")	10
400P048175	PURO (Verde)	WP	-	4,8×175 mm (3/16"×7")	10
400P210175	TORIO (Rojo)	WTh20	ThO2 - 2%	1,0×175 mm (5/128"×7")	10
400P216175	TORIO (Rojo)	WTh20	ThO2 - 2%	1,6×175 mm (1/16"×7")	10
400P220175	TORIO (Rojo)	WTh20	ThO2 - 2%	2,0×175 mm (5/64"×7")	10
400P224175	TORIO (Rojo)	WTh20	ThO2 - 2%	2,4×175 mm (3/32"×7")	10
400P232175	TORIO (Rojo)	WTh20	ThO2 - 2%	3,2×175 mm (1/8"×7")	10
400P240175	TORIO (Rojo)	WTh20	ThO2 - 2%	4,0×175 mm (5/32"×7")	10
400P248175	TORIO (Rojo)	WTh20	ThO2 - 2%	4,8×175 mm (3/16"×7")	10
400P510175	CERIO (Gris/Cinzao)	WCe20	CeO2 - 2%	1,0×175 mm (5/128"×7")	10
400P516175	CERIO (Gris/Cinzao)	WCe20	CeO2 - 2%	1,6×175 mm (1/16"×7")	10
400P520175	CERIO (Gris/Cinzao)	WCe20	CeO2 - 2%	2,0×175 mm (5/64"×7")	10
400P524175	CERIO (Gris/Cinzao)	WCe20	CeO2 - 2%	2,4×175 mm (3/32"×7")	10
400P532175	CERIO (Gris/Cinzao)	WCe20	CeO2 - 2%	3,2×175 mm (1/8"×7")	10
400P540175	CERIO (Gris/Cinzao)	WCe20	CeO2 - 2%	4,0×175 mm (5/32"×7")	10
400P548175	CERIO (Gris/Cinzao)	WCe20	CeO2 - 2%	4,8×175 mm (3/16"×7")	10
400P910175	LANTANO (Dorado/Cor de ouro)	WLa15	La2O3 - 1,5%	1,0×175 mm (5/128"×7")	10
400P916175	LANTANO (Dorado/Cor de ouro)	WLa15	La2O3 - 1,5%	1,6×175 mm (1/16"×7")	10
400P920175	LANTANO (Dorado/Cor de ouro)	WLa15	La2O3 - 1,5%	2,0×175 mm (5/64"×7")	10
400P924175	LANTANO (Dorado/Cor de ouro)	WLa15	La2O3 - 1,5%	2,4×175 mm (3/32"×7")	10
400P932175	LANTANO (Dorado/Cor de ouro)	WLa15	La2O3 - 1,5%	3,2×175 mm (1/8"×7")	10
400P940175	LANTANO (Dorado/Cor de ouro)	WLa15	La2O3 - 1,5%	4,0×175 mm (5/32"×7")	10
400P948175	LANTANO (Dorado/Cor de ouro)	WLa15	La2O3 - 1,5%	4,8×175 mm (3/16"×7")	10
400P310175	LANTANO (Azul)	WLa15	La2O3 - 2%	1,0×175 mm (5/128"×7")	10
400P316175	LANTANO (Azul)	WLa15	La2O3 - 2%	1,6×175 mm (1/16"×7")	10
400P320175	LANTANO (Azul)	WLa15	La2O3 - 2%	2,0×175 mm (5/64"×7")	10
400P324175	LANTANO (Azul)	WLa15	La2O3 - 2%	2,4×175 mm (3/32"×7")	10
400P332175	LANTANO (Azul)	WLa15	La2O3 - 2%	3,2×175 mm (1/8"×7")	10
400P340175	LANTANO (Azul)	WLa15	La2O3 - 2%	4,0×175 mm (5/32"×7")	10
400P348175	LANTANO (Azul)	WLa15	La2O3 - 2%	4,8×175 mm (3/16"×7")	10

CARACTERÍSTICAS

SOLDADURA DE ALUMINIO

	mm	A (AC)	Eléctrodo
Espesor de la chapa	1,0-1,5	20-50	1,6
Espesor de la chapa	2,0	40-70	2,4
Espesor de la chapa	3,0	60-100	3,2
Espesor de la chapa	4,0	90-130	3,2
Espesor de la chapa	5,0	120-170	4,0
Espesor de la chapa	6,0	170-250	4,8
		>300	6,4

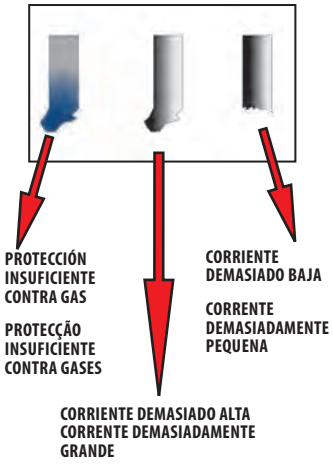

SOLDADURA DE ACERO-SOLDADURA DE AÇO

	mm	A (AC)	Eléctrodo
Espesor de la chapa	0,4-0,6	5-25	1,6
Espesor de la chapa	0,6-1,0	20-60	1,6
Espesor de la chapa	1,5-2,0	40-100	3,2
Espesor de la chapa	3,0-4,0	80-140	3,2
Espesor de la chapa	5,0	120-170	4,0
Espesor de la chapa	5,0->5	150->250	4,8